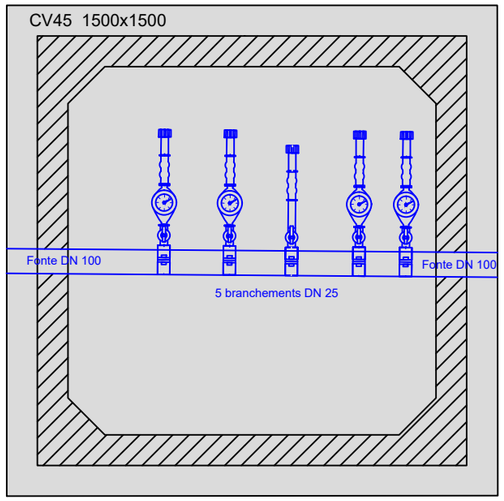

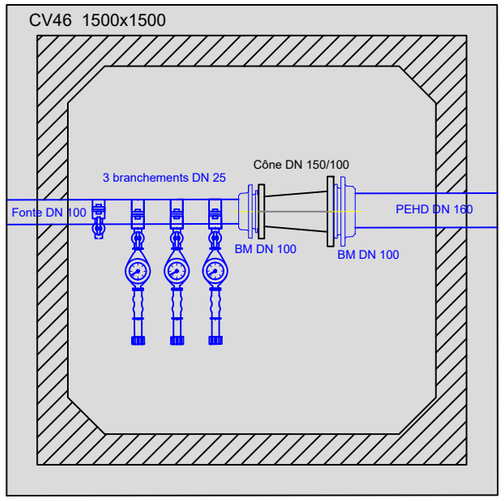

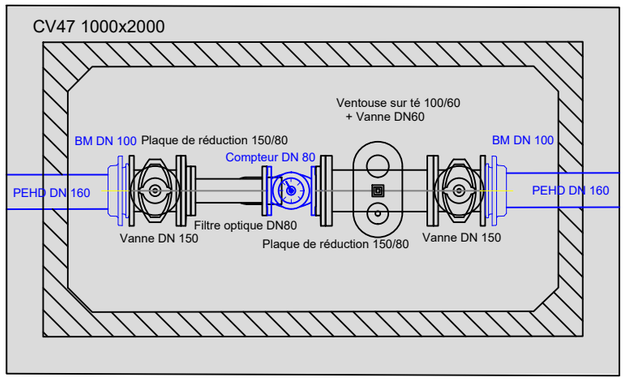

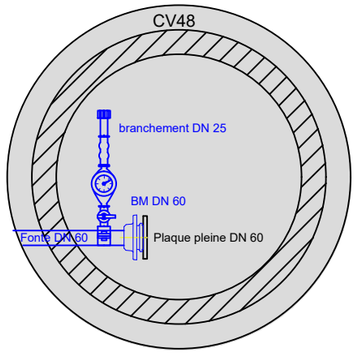

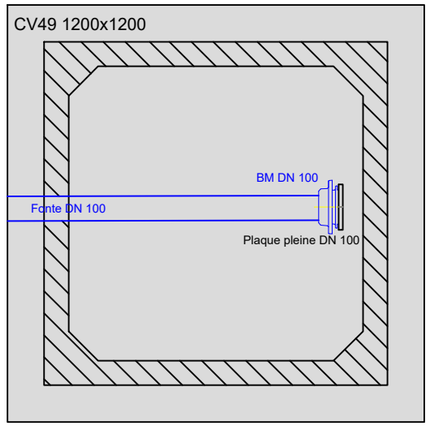

Vu pour être annexé à l'arrêté de mise à jour n°7

du PLUi du Val des Usses n°2023-06 du 27 avril 2023

Le Président,

M. Paul RANNARD
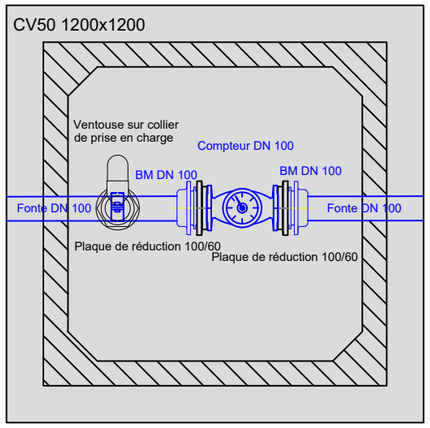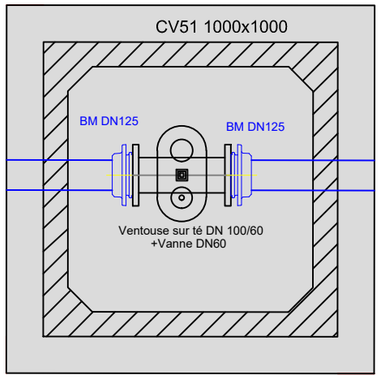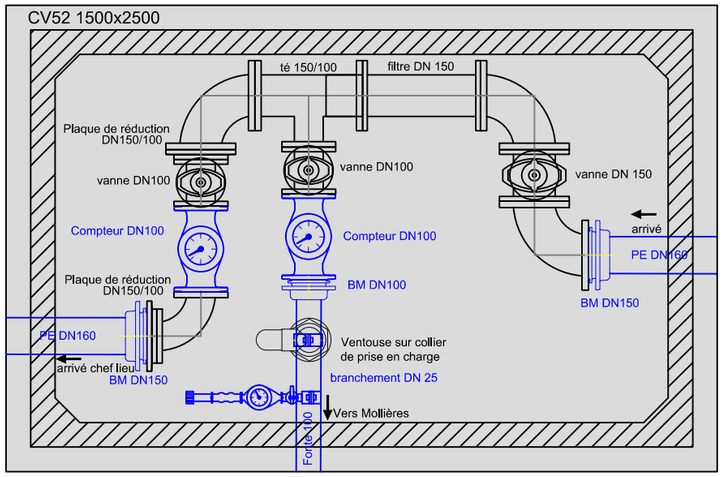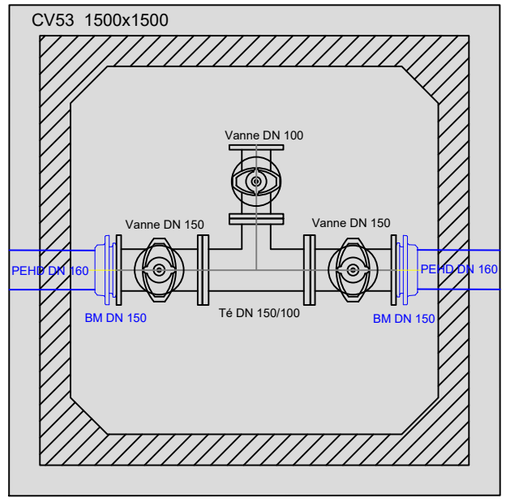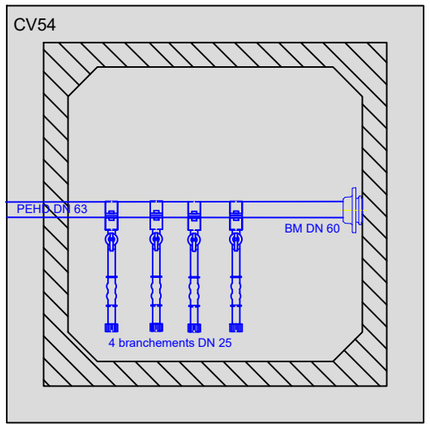
COMMUNAUTÉ DE COMMUNES USSES ET RHÔNE 74910